ООО «БАЗИС»

ИСТОЧНИКИ ТОКА ДЛЯ ПИТАНИЯ СВЕТОДИОДНОЙ НАГРУЗКИ РАЗЛИЧНОЙ МОЩНОСТИ

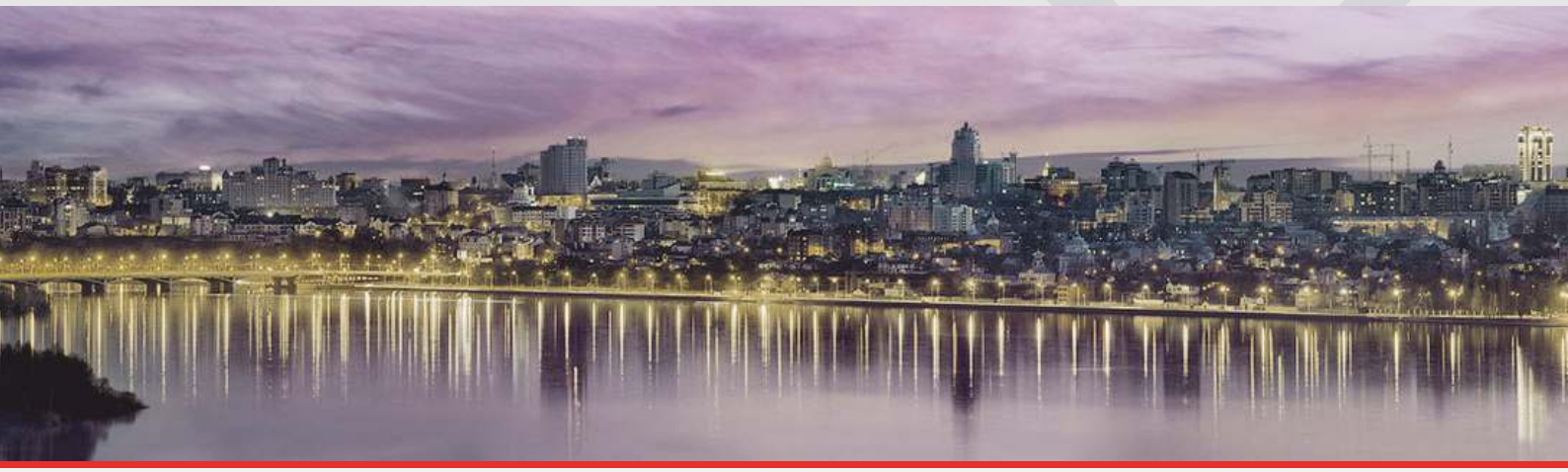

Воронеж 2024

ИСТОЧНИКИ ТОКА ДЛЯ СВЕТОДИОДОВ

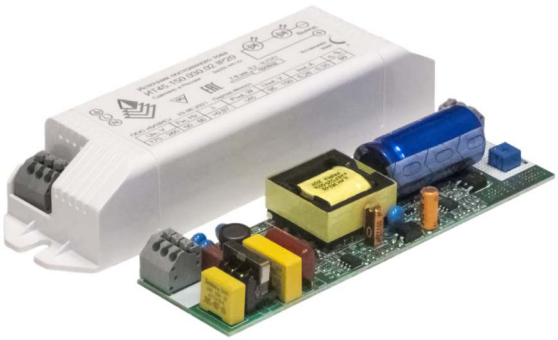

ИТ45.XXX.XXX.02 IP20

ИТ130.XXX.XXX.07 IP65

СОДЕРЖАНИЕ

- Система обозначений 3
- Источник тока ИТ45.XXX.XXX.02 IP20 4
- Источник тока ИТ50.XXX.XXX.07 IP67 6
- Источник тока ИТ60.XXX.XXX.08 IP67 8
- Источник тока ИТ70.XXX.XXX.04 IP65 10
- Источник тока ИТ90.XXX.XXX.07 IP65 12
- Источник тока ИТ130.XXX.XXX.07 IP65 14

ИТ90.XXX.XXX.07 IP65

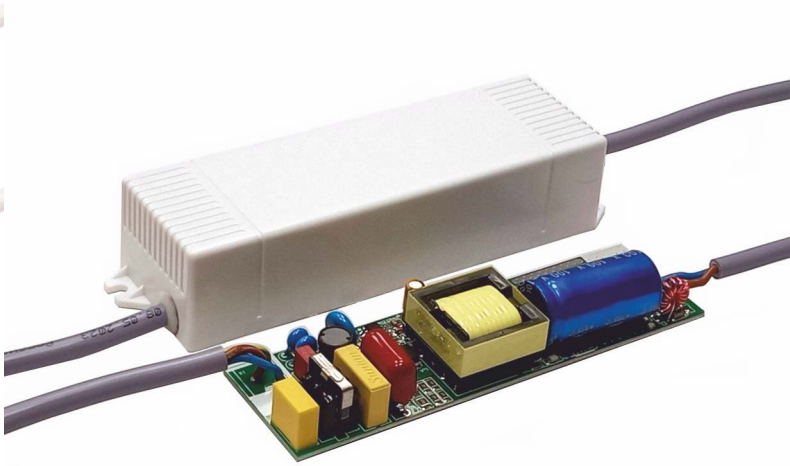

ИТ50.XXX.XXX.07 IP67

ИСТОЧНИКИ ТОКА ДЛЯ СВЕТОДИОДОВ

Источники тока для питания светодиодной нагрузки различной мощности (драйверы) способны обеспечивать низкие пульсации выходного напряжения и тока и предназначены для использования в осветительных установках производственных, промышленных, офисных и прочих помещений, а так же в установках уличного освещения, для которых предъявляются высокие требования к коэффициенту пульсаций освещённости.

В линейке драйверов для светодиодов представлены следующие решения для разных сфер применения:

- Освещение административных и офисных помещений. Драйверы производятся для использования в офисах, в частности, во встроенных в подвесные потолки светильники (например, для светильников типа "Армстронг").
- Драйверы для организации промышленного освещения. На промышленных объектах применяются светильники с уровнем защиты IP20, IP65 и IP67- они рассчитаны для эксплуатации в складских, заводских цеховых помещениях и имеют несколько версий, включающих в себя набор свойств и опций для использования в производственных и экстремальных условиях.
- Драйверы для организации освещения производственных помещений, складов, дорог и улиц. Уровень защиты IP65. Рассчитаны для эксплуатации в широком диапазоне рабочих температур и способны быстро включаться и стабильно работать после длительного пребывания в выключенном состоянии в экстремальных климатических условиях.

СИСТЕМА ОБОЗНАЧЕНИЙ

ИТ XXX YYY ZZZ 02

- **02** — **Опционное отличие (см. таблицу)**
- **ZZZ** — **Номинальный выходной ток, (мА×10)**
- **YYY** — **Максимальное выходное напряжение в режиме стабилизации выходного тока, В**
- **XXX** — **Максимальная выходная мощномть, Вт**
- **ИТ** — **Источник тока**

Опции \ Суффикс	01	02	03	04	05	06	07	08	09
Гальваническая развязка	+	+	+	+	+	+	+	+	+
Активный корректор коэффициента мощности	+	+	+	+	+	+	+	+	+
Защита от КЗ и ХХ	+	+	+	+	+	+	+	+	+
Термозащита	+	-	+	+	+	-	+	+	+
Защита от подключения к 380В	+	-	+	+	+	-	+	+	+
Подстройка выходного тока	-	+	+	-	-	-	-	-	-
Пульсация J1%	-	+	+	-	-	+	-	+	-
Пульсация J2%	-	-	-	+	+	-	+	-	+
Пульсация J30%	+	-	-	-	-	-	-	-	-
Грозозащита	-	-	-	+	-	-	-	-	-
Управление "сухой контакт"	-	-	-	+	-	-	-	-	-
Управление 1-10V	-	-	-	-	-	-	-	-	+

ИСТОЧНИКИ ТОКА ДЛЯ СВЕТОДИОДОВ
Серия ИТ45.XXX.XXX.02 IP20

Источники тока серии ИТ45.XXX.XXX.02 предназначены для питания светодиодной нагрузки мощностью до 45 Вт. Разработаны для использования в осветительных установках внутреннего освещения. Выполнены в пластиковом корпусе из ABS-пластика не поддерживающего горение. Рассчитаны для работы в условиях естественной конвекции. Устойчивы к внешним воздействиям по классу IP20.

Основные свойства:

– Защита от короткого замыкания на выходе*
– Защита от перегрева
– Пульсации выходного тока и напряжения менее 1%
– Отсутствие повышенного пускового тока
– Низкий уровень электромагнитных помех
– Подстройка выходного тока в пределах ±15%
– Ограничение напряжения холостого хода
– Время выхода на рабочий режим <0.5 с

Таблица параметров

Выходные параметры						
Наименование	Диапазон выходного напряжения	Номинальный выходной ток	Диапазон подстройки выходного тока**	КПД***	Максимальная выходная мощность****	Выходное напряжение холостого хода
ИТ45.150.030.02	100-150В	300мА	260-350мА	≥90%	45Вт	<155В
ИТ45.130.035.02	60-130В	350мА	300-400мА	≥90%	45Вт	<137В
ИТ45.110.040.02	60-110В	400мА	340-460мА	≥89%	45Вт	<117В
ИТ45.095.050.02	50-95В	500мА	430-580мА	≥89%	45Вт	<100В
ИТ45.059.070.02	30-59В	700мА	600-800мА	≥88%	45Вт	<64В
ИТ45.042.105.02	22-42В	1050мА	890-1200мА	≥86,5%	45Вт	<47В

Входные параметры	
Диапазон напряжения питания	175-265В
Частота питающей сети	50-60Гц
Коэффициент мощности	≥0,97
Потребляемый ток	≤210мА
Пусковой ток относительно потребляемого	≤120%
Ток утечки	≤200мкА

* - источник самостоятельно восстанавливает работоспособность после устранения причины срабатывания защиты

** - крайние значения диапазона могут иметь отклонение ±3%

*** - в режиме максимальной мощности и номинальном напряжении питания

**** - при номинальном напряжении питания

ООО «БАЗИС»
г.Воронеж Ленинский пр-т д.160а
+7-473-296-98-41
+7-473-296-98-42
www.bazis.su
sales@bazis.su

ИСТОЧНИКИ ТОКА ДЛЯ СВЕТОДИОДОВ
Серия ИТ45.XXX.XXX.02 IP20

Перечень защит	
Ограничение напряжения холостого хода	есть
Защита от короткого замыкания на выходе	есть; самовосстанавливающаяся
Защита от перегрева	есть
Условия эксплуатации	
Класс защиты по IP	IP00*, IP20
Температура эксплуатации	от -40°С до +50°С
Температура хранения	от -60°С до +50°С
Влажность	80%
Прочие технические характеристики	
Размеры (В×Ш×Д)	28мм×40мм×150мм
Масса	0,11кг
Среднее время наработки на отказ	80000ч
Гарантийный срок **	3 года
Перечень стандартов электробезопасности и ЭМС	
Электрическая прочность изоляции "вход-выход" СТБ IEC 61347-1-2008	1500VAC
Напряжение ИРП на сетевых зажимах	СТБ ЕН 55015-2006 п.4.3.1
Магнитная составляющая напряженности поля радиопомех	СТБ ЕН 55015-2006 п.4.4
Помехоустойчивость при воздействии:	СТБ IEC 61547-2013
Электростатических зарядов	ГОСТ 30804.4.2-2013
Радиочастотного электромагнитного поля	ГОСТ 30804.4.3-2013
Наносекундных импульсных помех большой энергии	ГОСТ 30804.4.4-2013
Микросекундных импульсных помех большой энергии	СТБ МЭК 61000-4-5-2006
Кондуктивных помех, наведенных р/ч э/м полями	СТБ IEC 61000-4-6-2011
Провалов, прерываний напряжения электропитания	ГОСТ 30804.4.11-2013

* - по согласованию с заказчиком изделие может поставляться без корпуса

** - по согласованию с заказчиком гарантийный срок может быть увеличен

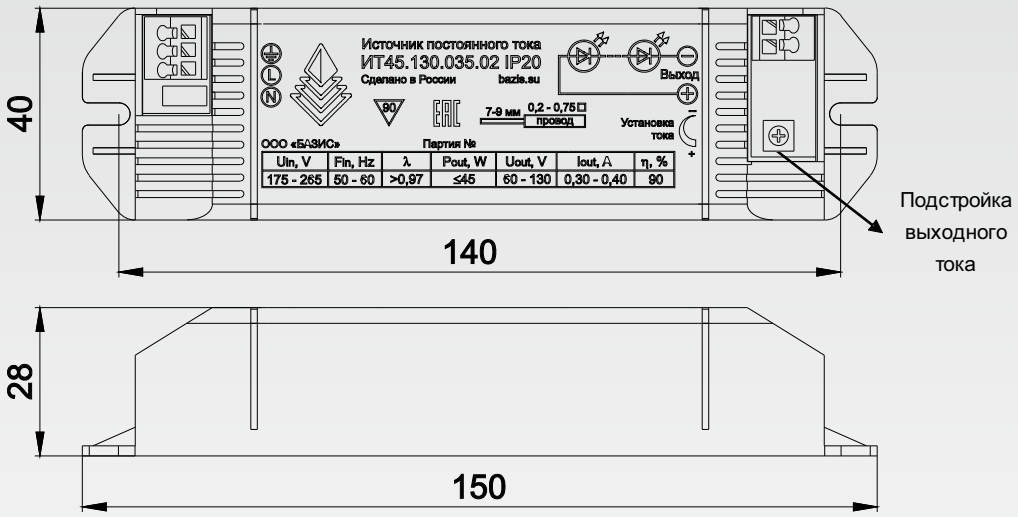

ООО «БАЗИС»
г.Воронеж Ленинский пр-т д.160а
+7-473-296-98-41
+7-473-296-98-42
www.bazis.su
sales@bazis.su

ИСТОЧНИКИ ТОКА ДЛЯ СВЕТОДИОДОВ
Серия ИТ50.XXX.XXX.07 IP67

Источники тока серии ИТ50.XXX.XXX.07 предназначены для питания светодиодной нагрузки мощностью до 50 Вт. Разработаны для использования в осветительных установках уличного и внутреннего освещения. Выполнены в пластиковом корпусе из ABS-пластика не поддерживающего горение. Рассчитаны для работы в условиях естественной конвекции. Устойчивы к внешним воздействиям по классу IP67.

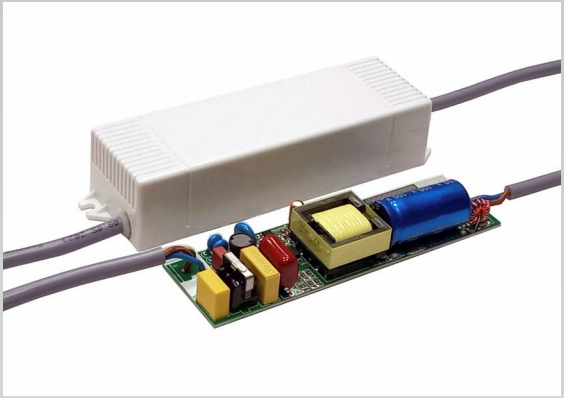

Основные свойства:

- Защита от подключения к 380В и аномального повышения питающего напряжения в процессе работы
- Защита от "горячего" подключения нагрузки
- Защита от перегрева
- Защита от короткого замыкания на выходе*
- Пульсации выходного тока и напряжения менее 2%
- Отсутствие повышенного пускового тока
- Низкий уровень электромагнитных помех
- Высокий КПД
- Высокая удельная мощность
- Время выхода на рабочий режим <1.2 с

Таблица параметров

Выходные параметры					
Наименование	Диапазон выходного напряжения	Выходной ток**	КПД***	Максимальная выходная мощность****	Выходное напряжение холостого хода
ИТ50.143.035.07	75-143В	350мА±5%	i 90%	50Вт	<155В
ИТ50.115.045.07	60-115В	450мА±5%	i 90%	52Вт	<125В
ИТ50.072.070.07	35-72В	700мА±5%	i 90%	51Вт	<85В
ИТ50.036.140.07	20-36В	1400мА±5%	i 87%	50Вт	<45В

Входные параметры	
Диапазон напряжения питания	175-265В
Частота питающей сети	50-60Гц
Коэффициент мощности	i 0,97
Потребляемый ток	J250мА
Пусковой ток относительно потребляемого	J120%
Ток утечки	J200мкА

* - источник самостоятельно восстанавливает работоспособность после устранения причины срабатывания защиты

** - по согласованию с заказчиком значение тока может быть изменено в пределах ±15% от номинала

*** - в режиме максимальной мощности и номинальном напряжении питания

**** - при номинальном напряжении питания

ООО «БАЗИС»
г.Воронеж Ленинский пр-т д.160а
+7-473-296-98-41
+7-473-296-98-42
www.bazis.su
sales@bazis.su

ИСТОЧНИКИ ТОКА ДЛЯ СВЕТОДИОДОВ
Серия ИТ50.XXX.XXX.07 IP67

Перечень защит	
Защита от холостого хода на выходе	есть
Защита от короткого замыкания на выходе	есть; самовосстанавливающаяся
Защита от превышения питающего напряжения *	есть; самовосстанавливающаяся
Защита от перегрева **	80°С на корпусе источника
Условия эксплуатации	
Класс защиты по IP	IP00***, IP67
Температура эксплуатации	от -40°С до +50°С
Температура хранения	от -60°С до +50°С
Влажность	80%
Прочие технические характеристики	
Размеры (В×Ш×Д)	30мм×42мм×147мм
Масса	0,5кг
Среднее время наработки на отказ	80000ч
Гарантийный срок ****	3 года
Перечень стандартов электробезопасности и ЭМС	
Электрическая прочность изоляции "вход-выход" СТБ IEC 61347-1-2008	1500VAC
Напряжение ИРП на сетевых зажимах	СТБ ЕН 55015-2006 п.4.3.1
Магнитная составляющая напряженности поля радиопомех	СТБ ЕН 55015-2006 п.4.4
Помехоустойчивость при воздействии:	СТБ IEC 61547-2013
Электростатических зарядов	ГОСТ 30804.4.2-2013
Радиочастотного электромагнитного поля	ГОСТ 30804.4.3-2013
Наносекундных импульсных помех большой энергии	ГОСТ 30804.4.4-2013
Микросекундных импульсных помех большой энергии	СТБ МЭК 61000-4-5-2006
Кондуктивных помех, наведенных р/ч э/м полями	СТБ IEC 61000-4-6-2011
Провалов, прерываний напряжения электропитания	ГОСТ 30804.4.11-2013

* - функционирование прекращается при возникновении на входе источника питания переменного напряжения в диапазоне от 285 до 380В (обрыв нулевого проводника питающей сети, перекос фаз), функционирование восстанавливается при снижении входного напряжения до допустимой величины

** - тепловая защита срабатывает при температуре 80°С на корпусе источника, далее температура стабилизируется за счет снижения выходного тока

*** - по согласованию с заказчиком изделие может поставляться без корпуса

**** - по согласованию с заказчиком гарантийный срок может быть увеличен

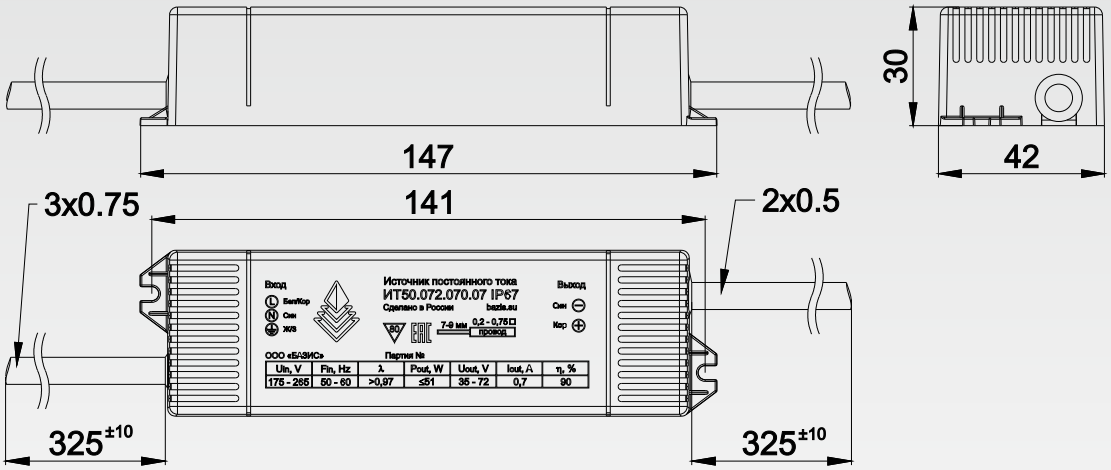

ООО «БАЗИС»
г.Воронеж Ленинский пр-т д.160а
+7-473-296-98-41
+7-473-296-98-42
www.bazis.su
sales@bazis.su

ИСТОЧНИКИ ТОКА ДЛЯ СВЕТОДИОДОВ
Серия ИТ60.XXX.XXX.08 IP67

Источники тока серии ИТ60.XXX.XXX.08 предназначены для питания светодиодной нагрузки мощностью до 60 Вт. Разработаны для использования в осветительных установках уличного и внутреннего освещения. Выполнены в пластиковом корпусе из ABS-пластика не поддерживающего горение. Рассчитаны для работы в условиях естественной конвекции. Устойчивы к внешним воздействиям по классу IP67.

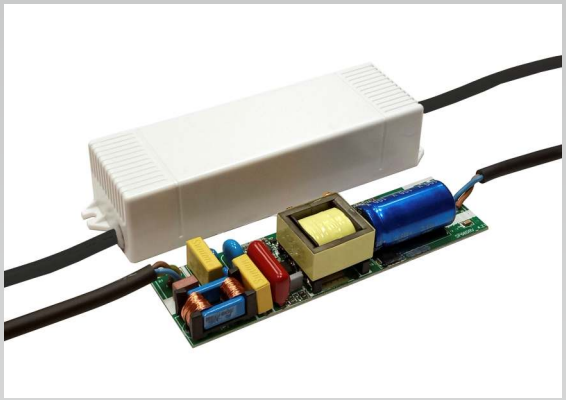

Основные свойства:

- Защита от подключения к 380В и аномального повышения питающего напряжения в процессе работы
- Защита от перегрева
- Защита от короткого замыкания на выходе*
- Пульсации выходного тока и напряжения менее 1%
- Отсутствие повышенного пускового тока
- Низкий уровень электромагнитных помех
- Плавное включение
- Высокая удельная мощность
- Гальваническая развязка
- Время выхода на рабочий режим <0.5 с

Таблица параметров

Выходные параметры					
Наименование	Диапазон выходного напряжения	Выходной ток**	КПД***	Максимальная выходная мощность****	Выходное напряжение холостого хода
ИТ60.180.035.08	90-180В	350мА±5%	i 90%	60Вт	<190В
ИТ60.110.055.08	60-110В	550мА±5%	i 90%	60Вт	<120В
ИТ60.090.070.08	50-90В	700мА±5%	i 90%	60Вт	<100В
ИТ60.059.105.08	30-59В	1050мА±5%	i 89%	60Вт	<63В
ИТ60.045.140.08	25-45В	1400мА±5%	i 88%	60Вт	<50В

Входные параметры	
Диапазон напряжения питания	175-265В
Частота питающей сети	50-60Гц
Коэффициент мощности	i 0,98
Потребляемый ток	J300мА
Пусковой ток относительно потребляемого	J120%
Ток утечки	J200мкА

* - источник самостоятельно восстанавливает работоспособность после устранения причины срабатывания защиты

** - по согласованию с заказчиком значение тока может быть изменено в пределах ±15% от номинала

*** - в режиме максимальной мощности и номинальном напряжении питания

**** - при номинальном напряжении питания

ООО «БАЗИС»
г.Воронеж Ленинский пр-т д.160а
+7-473-296-98-41
+7-473-296-98-42
www.bazis.su
sales@bazis.su

ИСТОЧНИКИ ТОКА ДЛЯ СВЕТОДИОДОВ
Серия ИТ60.XXX.XXX.08 IP67

Перечень защит	
Ограничение напряжения холостого хода	есть
Защита от короткого замыкания на выходе	есть; самовосстанавливающаяся
Защита от перегрева	есть
Условия эксплуатации	
Класс защиты по IP	IP00*, IP67
Температура эксплуатации	от -40°С до +50°С
Температура хранения	от -60°С до +50°С
Влажность	80%
Прочие технические характеристики	
Размеры (В×Ш×Д)	30мм×42мм×147мм
Масса	0,5кг
Среднее время наработки на отказ	80000ч
Гарантийный срок **	3 года
Перечень стандартов электробезопасности и ЭМС	
Электрическая прочность изоляции "вход-выход"СТБ IEC 61347-1-2008	1500VAC
Напряжение ИРП на сетевых зажимах	СТБ ЕН 55015-2006 п.4.3.1
Магнитная составляющая напряженности поля радиопомех	СТБ ЕН 55015-2006 п.4.4
Помехоустойчивость при воздействии:	СТБ IEC 61547-2013
Электростатических зарядов	ГОСТ 30804.4.2-2013
Радиочастотного электромагнитного поля	ГОСТ 30804.4.3-2013
Наносекундных импульсных помех большой энергии	ГОСТ 30804.4.4-2013
Микросекундных импульсных помех большой энергии	СТБ МЭК 61000-4-5-2006
Кондуктивных помех, наведенных р/ч э/м полями	СТБ IEC 61000-4-6-2011
Провалов, прерываний напряжения электропитания	ГОСТ 30804.4.11-2013

* - по согласованию с заказчиком изделие может поставляться без корпуса

** - по согласованию с заказчиком гарантийный срок может быть увеличен

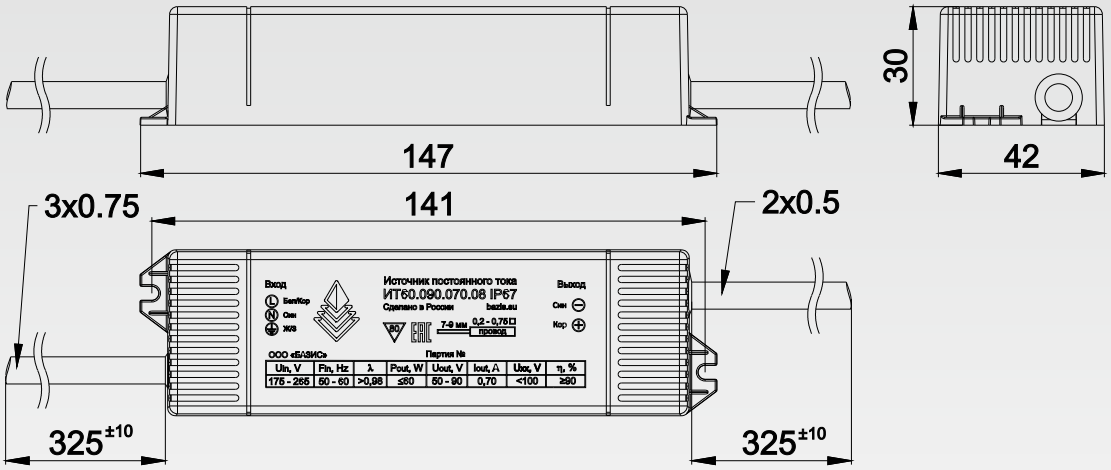

ООО «БАЗИС»
г.Воронеж Ленинский пр-т д.160а
+7-473-296-98-41
+7-473-296-98-42
www.bazis.su
sales@bazis.su

ИСТОЧНИКИ ТОКА ДЛЯ СВЕТОДИОДОВ
Серия ИТ70.XXX.XXX.04 IP65

Источник тока ИТ70.XXX.XXX.04 IP65 предназначен для питания светодиодной нагрузки мощностью до 70 Вт. Управление мощностью драйвера является дискретным, имеющим два уровня выходной мощности. Обеспечена гальваническая развязка цепи управления от питающей сети. Уровень полной мощности реализуется при разомкнутых контактах цепи управления, уровень пониженной мощности- при замкнутых. Режим пониженной мощности предустанавливается на предприятии-изготовителе и может составлять, например, половину мощности или другое значение по требованию заказчика.

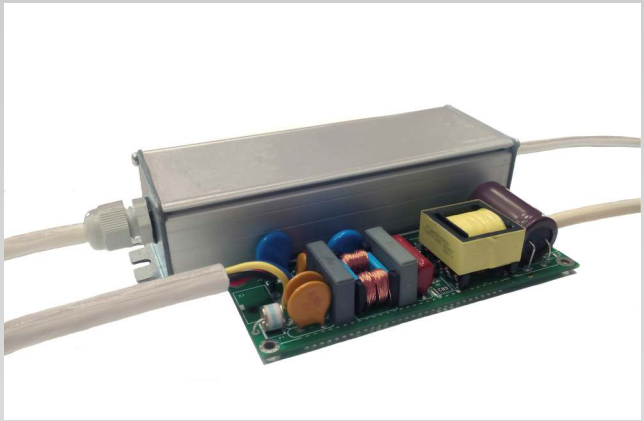

Основные свойства:
- Грозозащита
- Защита от подключения к 380В и аномального повышения питающего напряжения в процессе работы
- Защита от "горячего" подключения нагрузки
- Защита от перегрева
- Защита от короткого замыкания на выходе*
- Пульсации выходного тока и напряжения менее 2%
- Отсутствие повышенного пускового тока
- Низкий уровень электромагнитных помех
- Высокий КПД
- Высокая удельная мощность
- Изоляция присоединительных проводов из кремнийорганической резины (силикона)
- Время выхода на рабочий режим <1.2 с

Таблица параметров

Выходные параметры					
Наименование	Диапазон выходного напряжения	Выходной ток**	КПД***	Максимальная выходная мощность****	Выходное напряжение холостого хода
ИТ70.090.080.04	45-90В	800мА±5%	i 90%	70Вт	<100В

Входные параметры	
Диапазон напряжения питания	175-265В
Частота питающей сети	50-60Гц
Коэффициент мощности	i 0,97
Потребляемый ток	J400мА
Пусковой ток относительно потребляемого	J120%
Ток утечки	J350мкА

* - источник самостоятельно восстанавливает работоспособность после устранения причины срабатывания защиты

** - по согласованию с заказчиком выходной ток пониженной мощности может быть установлен в диапазоне 10-90% от номинала

*** - в режиме максимальной мощности и номинальном напряжении питания

**** - при номинальном напряжении питания

ИСТОЧНИКИ ТОКА ДЛЯ СВЕТОДИОДОВ
Серия ИТ70.ХХХ.ХХХ.04 IP65

Перечень защит	
Грозозащита	есть
Защита от холостого хода на выходе	есть
Защита от короткого замыкания на выходе	есть; самовосстанавливающаяся
Защита от превышения питающего напряжения *	есть; самовосстанавливающаяся
Защита от перегрева **	85°С на корпусе источника
Условия эксплуатации	
Класс защиты по IP	IP00***, IP65
Температура эксплуатации	от -40°С до +50°С
Температура хранения	от -60°С до +50°С
Влажность	80%
Прочие технические характеристики	
Размеры (В×Ш×Д)	36мм×50мм×183мм
Масса	0,49кг
Среднее время наработки на отказ	80000ч
Гарантийный срок ****	3 года
Перечень стандартов электробезопасности и ЭМС	
Электрическая прочность изоляции "вход-выход" СТБ IEC 61347-1-2008	1500VAC
Напряжение ИРП на сетевых зажимах	СТБ ЕН 55015-2006 п.4.3.1
Магнитная составляющая напряженности поля радиопомех	СТБ ЕН 55015-2006 п.4.4
Помехоустойчивость при воздействии:	СТБ IEC 61547-2013
Электростатических зарядов	ГОСТ 30804.4.2-2013
Радиочастотного электромагнитного поля	ГОСТ 30804.4.3-2013
Наносекундных импульсных помех большой энергии	ГОСТ 30804.4.4-2013
Микросекундных импульсных помех большой энергии	СТБ МЭК 61000-4-5-2006
Кондуктивных помех, наведенных р/ч э/м полями	СТБ IEC 61000-4-6-2011
Провалов, прерываний напряжения электропитания	ГОСТ 30804.4.11-2013

* - функционирование прекращается при возникновении на входе источника питания переменного напряжения в диапазоне от 285 до 380В (обрыв нулевого проводника питающей сети, перекос фаз), функционирование восстанавливается при снижении входного напряжения до допустимой величины

** - тепловая защита срабатывает при температуре 85°С на корпусе источника, далее температура стабилизируется за счет снижения выходного тока

*** - по согласованию с заказчиком изделие может поставляться без корпуса

**** - по согласованию с заказчиком гарантийный срок может быть увеличен

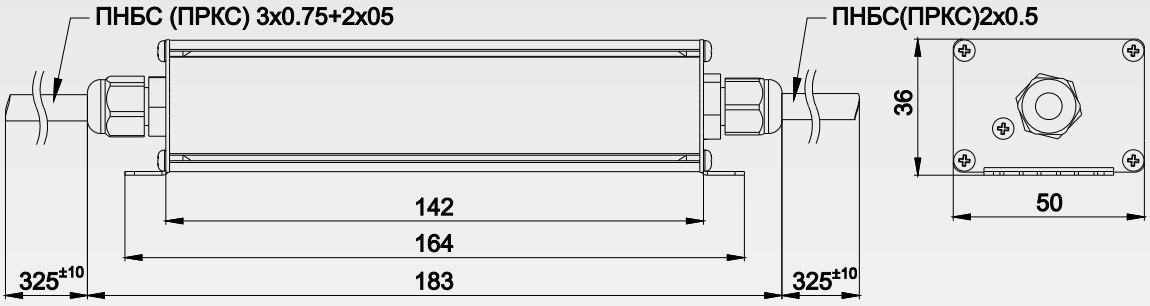

ООО «БАЗИС»
г.Воронеж Ленинский пр-т д.160а
+7-473-296-98-41
+7-473-296-98-42
www.bazis.su
sales@bazis.su

ИСТОЧНИКИ ТОКА ДЛЯ СВЕТОДИОДОВ
Серия ИТ90.XXX.XXX.07 IP65

Источники тока серии ИТ90.XXX.XXX.07 предназначены для питания светодиодной нагрузки мощностью до 90 Вт. Разработаны для использования в осветительных установках уличного и внутреннего освещения. Выполнены в алюминиевом корпусе и заполнены теплопроводным материалом. Рассчитаны для работы в условиях естественной конвекции. Устойчивы к внешним воздействиям по классу IP65.

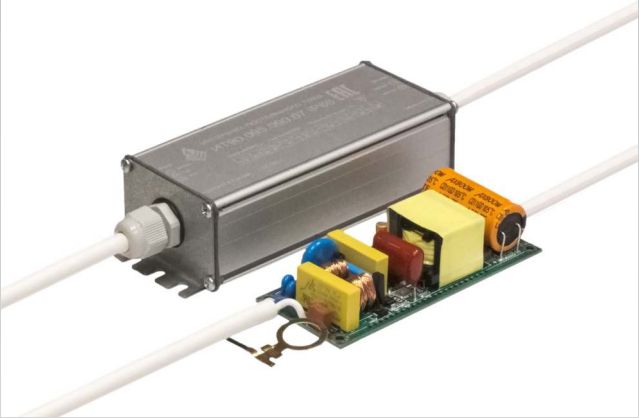

Основные свойства:

- Защита от подключения к 380В и аномального повышения питающего напряжения в процессе работы
- Защита от "горячего" подключения нагрузки
- Защита от перегрева
- Защита от короткого замыкания на выходе*
- Пульсации выходного тока и напряжения менее 2%
- Отсутствие повышенного пускового тока
- Низкий уровень электромагнитных помех
- Высокий КПД
- Высокая удельная мощность
- Изоляция присоединительных проводов из кремнийорганической резины (силикона)
- Время выхода на рабочий режим <1.2 с

Таблица параметров

Выходные параметры					
Наименование	Диапазон выходного напряжения	Выходной ток**	КПД***	Максимальная выходная мощность****	Выходное напряжение холостого хода
ИТ90.260.035.07	135-260В	350мА±5%	i 90%	91Вт	<300В
ИТ90.180.050.07	120-180В	500мА±5%	i 91,5%	91Вт	<200В
ИТ90.130.070.07	70-130В	700мА±5%	i 90%	91Вт	<160В
ИТ90.120.075.07	60-120В	750мА±5%	i 90%	90Вт	<135В
ИТ90.110.085.07	60-110В	850мА±5%	i 90%	90Вт	<125В
ИТ90.095.090.07	50-95В	900мА±5%	i 90%	85Вт	<100В
ИТ90.090.105.07	40-90В	1050мА±5%	i 90%	94,5Вт	<100В
ИТ90.059.150.07	30-59В	1500мА±5%	i 90%	90Вт	<75В
ИТ90.045.200.07	25-45В	2000мА±5%	i 88,5%	90Вт	<50В

Входные параметры	
Диапазон напряжения питания	175-265В
Частота питающей сети	50-60Гц
Коэффициент мощности	i 0,96
Потребляемый ток	J600мА
Пусковой ток относительно потребляемого	J120%
Ток утечки	J350мкА

* - источник самостоятельно восстанавливает работоспособность после устранения причины срабатывания защиты

** - по согласованию с заказчиком значение тока может быть изменено в пределах ±15% от номинала

*** - в режиме максимальной мощности и номинальном напряжении питания

**** - при номинальном напряжении питания

ИСТОЧНИКИ ТОКА ДЛЯ СВЕТОДИОДОВ
Серия ИТ90.XXX.XXX.07 IP65

Перечень защит	
Защита от холостого хода на выходе	есть
Защита от короткого замыкания на выходе	есть; самовосстанавливающаяся
Защита от превышения питающего напряжения *	есть; самовосстанавливающаяся
Защита от перегрева **	85°С на корпусе источника
Условия эксплуатации	
Класс защиты по IP	IP00***, IP65
Температура эксплуатации	от -40°С до +50°С
Температура хранения	от -60°С до +50°С
Влажность	80%
Прочие технические характеристики	
Размеры (В×Ш×Д)	36мм×50мм×158мм
Масса	0,4кг
Среднее время наработки на отказ	80000ч
Гарантийный срок ****	3 года
Перечень стандартов электробезопасности и ЭМС	
Электрическая прочность изоляции "вход-выход" СТБ IEC 61347-1-2008	1500VAC
Напряжение ИРП на сетевых зажимах	СТБ ЕН 55015-2006 п.4.3.1
Магнитная составляющая напряженности поля радиопомех	СТБ ЕН 55015-2006 п.4.4
Помехоустойчивость при воздействии:	СТБ IEC 61547-2013
Электростатических зарядов	ГОСТ 30804.4.2-2013
Радиочастотного электромагнитного поля	ГОСТ 30804.4.3-2013
Наносекундных импульсных помех большой энергии	ГОСТ 30804.4.4-2013
Микросекундных импульсных помех большой энергии	СТБ МЭК 61000-4-5-2006
Кондуктивных помех, наведенных р/ч э/м полями	СТБ IEC 61000-4-6-2011
Провалов, прерываний напряжения электропитания	ГОСТ 30804.4.11-2013

* - функционирование прекращается при возникновении на входе источника питания переменного напряжения в диапазоне от 285 до 380В (обрыв нулевого проводника питающей сети, перекос фаз), функционирование восстанавливается при снижении входного напряжения до допустимой величины

** - тепловая защита срабатывает при температуре 85°С на корпусе источника, далее температура стабилизируется за счет снижения выходного тока

*** - по согласованию с заказчиком изделие может поставляться без корпуса

**** - по согласованию с заказчиком гарантийный срок может быть увеличен

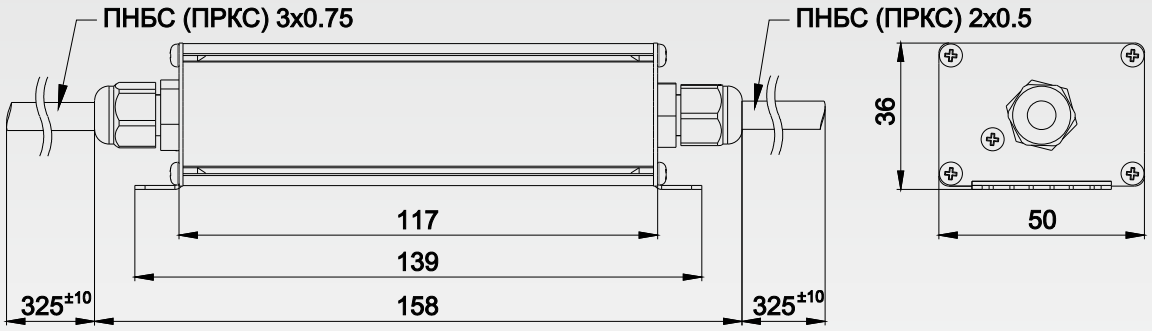

ООО «БАЗИС»
г.Воронеж Ленинский пр-т д.160а
+7-473-296-98-41
+7-473-296-98-42
www.bazis.su
sales@bazis.su

ИСТОЧНИКИ ТОКА ДЛЯ СВЕТОДИОДОВ
Серия ИТ130.XXX.XXX.07 IP65

Источники тока серии ИТ130.XXX.XXX.07 предназначены для питания светодиодной нагрузки мощностью до 130 Вт. Разработаны для использования в осветительных установках уличного и внутреннего освещения. Выполнены в алюминиевом корпусе и заполнены теплопроводным материалом. Рассчитаны для работы в условиях естественной конвекции. Устойчивы к внешним воздействиям по классу IP65.

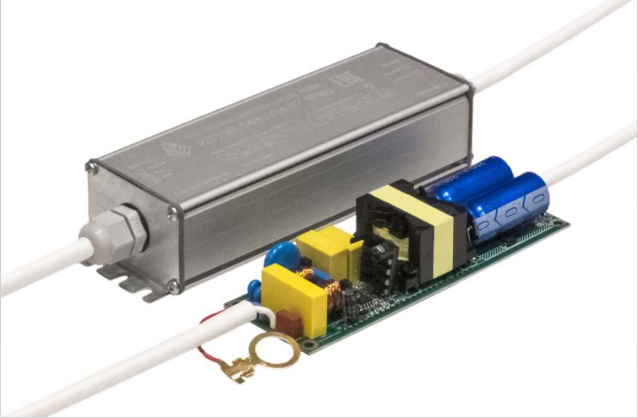

Основные свойства:

- Защита от подключения к 380В и аномального повышения питающего напряжения в процессе работы
- Защита от "горячего" подключения нагрузки
- Защита от перегрева
- Защита от короткого замыкания на выходе*
- Пульсации выходного тока и напряжения менее 2%
- Отсутствие повышенного пускового тока
- Низкий уровень электромагнитных помех
- Высокий КПД
- Высокая удельная мощность
- Изоляция присоединительных проводов из кремнийорганической резины (силикона)
- Время выхода на рабочий режим <1.2 с

Таблица параметров

Выходные параметры					
Наименование	Диапазон выходного напряжения	Выходной ток**	КПД***	Максимальная выходная мощность****	Выходное напряжение холостого хода
ИТ130.370.035.07	185-370В	350мА±5%	i 90%	130Вт	<390В
ИТ130.260.050.07	160-260В	500мА±5%	i 91%	130Вт	<300В
ИТ130.185.070.07	90-185В	700мА±5%	i 91%	130Вт	<200В
ИТ130.155.075.07	70-155В	750мА±5%	i 90%	130Вт	<165В
ИТ130.145.090.07	75-145В	900мА±5%	i 91%	130Вт	<160В
ИТ130.125.105.07	60-125В	1050мА±5%	i 90%	130Вт	<140В
ИТ130.095.140.07	45-95В	1400мА±5%	i 90%	130Вт	<100В
ИТ130.059.220.07	30-59В	2200мА±5%	i 90%	130Вт	<63В
ИТ130.048.280.07	30-48В	2800мА±5%	i 88,5%	130Вт	<57В
ИТ130.038.350.07	20-38В	3500мА±5%	i 87%	130Вт	<40В

Входные параметры	
Диапазон напряжения питания	175-265В
Частота питающей сети	50-60Гц
Коэффициент мощности	i 0,96
Потребляемый ток	J700мА
Пусковой ток относительно потребляемого	J120%
Ток утечки	J350мкА

* - источник самостоятельно восстанавливает работоспособность после устранения причины срабатывания защиты

** - по согласованию с заказчиком значение тока может быть изменено в пределах ±15% от номинала

*** - в режиме максимальной мощности и номинальном напряжении питания

**** - при номинальном напряжении питания

ООО «БАЗИС»
г.Воронеж Ленинский пр-т д.160а
+7-473-296-98-41
+7-473-296-98-42
www.bazis.su
sales@bazis.su

ИСТОЧНИКИ ТОКА ДЛЯ СВЕТОДИОДОВ
Серия ИТ130.XXX.XXX.07 IP65

Перечень защит	
Защита от холостого хода на выходе	есть
Защита от короткого замыкания на выходе	есть; самовосстанавливающаяся
Защита от превышения питающего напряжения *	есть; самовосстанавливающаяся
Защита от перегрева **	85°С на корпусе источника
Условия эксплуатации	
Класс защиты по IP	IP00***, IP65
Температура эксплуатации	от -40°С до +50°С
Температура хранения	от -60°С до +50°С
Влажность	80%
Прочие технические характеристики	
Размеры (В×Ш×Д)	36мм×50мм×183мм
Масса	0,49кг
Среднее время наработки на отказ	80000ч
Гарантийный срок ****	3 года
Перечень стандартов электробезопасности и ЭМС	
Электрическая прочность изоляции "вход-выход" СТБ IEC 61347-1-2008	1500VAC
Напряжение ИРП на сетевых зажимах	СТБ ЕН 55015-2006 п.4.3.1
Магнитная составляющая напряженности поля радиопомех	СТБ ЕН 55015-2006 п.4.4
Помехоустойчивость при воздействии:	СТБ IEC 61547-2013
Электростатических зарядов	ГОСТ 30804.4.2-2013
Радиочастотного электромагнитного поля	ГОСТ 30804.4.3-2013
Наносекундных импульсных помех большой энергии	ГОСТ 30804.4.4-2013
Микросекундных импульсных помех большой энергии	СТБ МЭК 61000-4-5-2006
Кондуктивных помех, наведенных р/ч э/м полями	СТБ IEC 61000-4-6-2011
Провалов, прерываний напряжения электропитания	ГОСТ 30804.4.11-2013

* - функционирование прекращается при возникновении на входе источника питания переменного напряжения в диапазоне от 285 до 380В (обрыв нулевого проводника питающей сети, перекос фаз), функционирование восстанавливается при снижении входного напряжения до допустимой величины

** - тепловая защита срабатывает при температуре 85°С на корпусе источника, далее температура стабилизируется за счет снижения выходного тока

*** - по согласованию с заказчиком изделие может поставляться без корпуса

**** - по согласованию с заказчиком гарантийный срок может быть увеличен

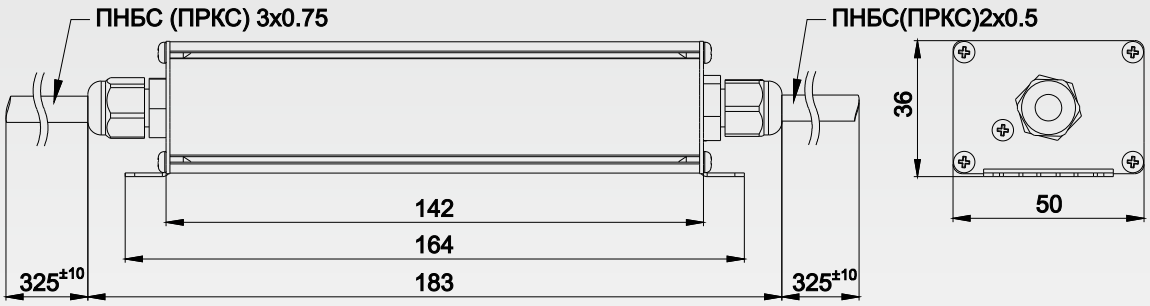

ООО «БАЗИС»
г.Воронеж Ленинский пр-т д.160а
+7-473-296-98-41
+7-473-296-98-42
www.bazis.su
sales@bazis.su

www.bazis.su
sales@bazis.su
+7-473-296-98-41
+7-473-296-98-42

Для заметок